Abmessungen / Dimensions [mm]:

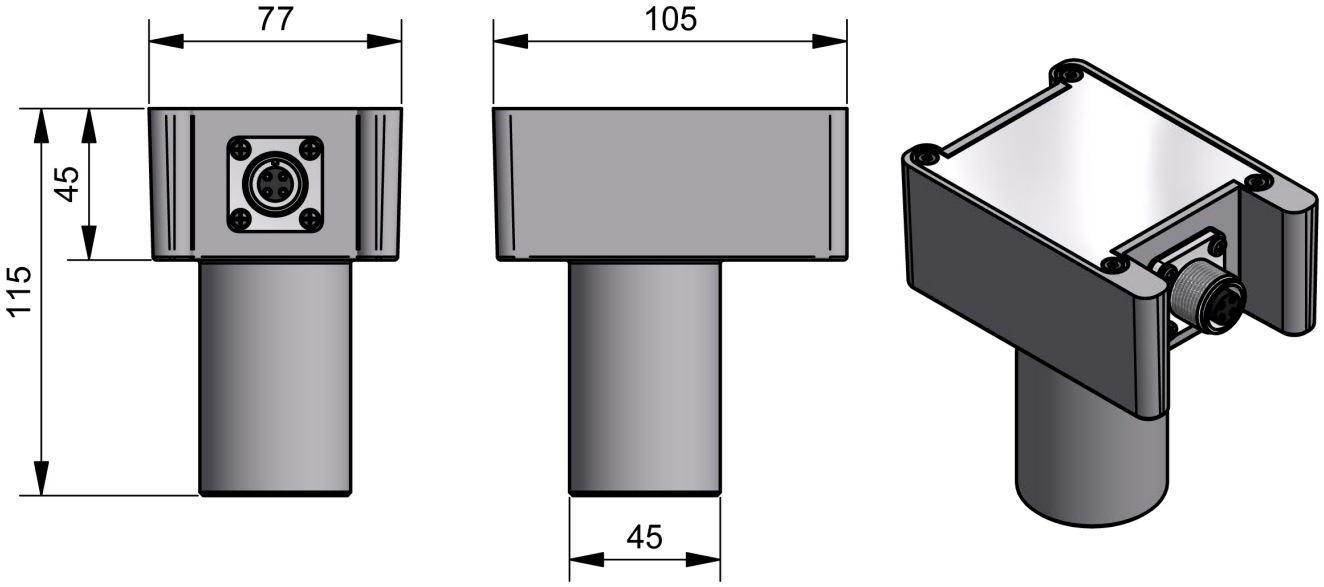

Technische Daten / Technical data:

Spannungsbereich: Voltage range:	10 … 30 V DC
Stromaufnahme: Current Consumption	< 50 mA
Messbereich: Measuring range:	200 … 1000 mm
Ausgang Analog: Output analogue:	1,6 … 8 V [(1)(2)]
Arbeitstemperaturbereich: Working temperature range:	-25 … +85 °C
Lagertemperaturbereich: Storage temperature range:	-40 … +85 °C
Schutzart: Ingress protection:	IP 67
Gewicht: Weight:	680 g

Steckerbelegung / Connector pin assignment:

5 Pol Gerätestecker / 5 pin male connector

A	+Betriebsspannung / +Supply voltage
B	-Betriebsspannung / -Supply voltage
C	Analog Ausgang / Analogue output
D	nicht belegt / not connected
E	nicht belegt / not connected

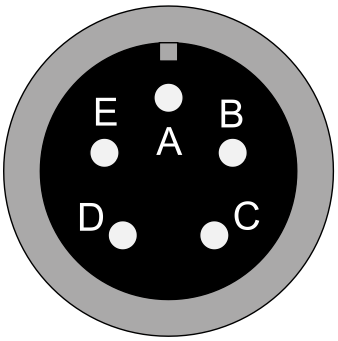

Bemerkung / Remark:

(1) $R_L \geq 10\ k\Omega$

(2) Mit Nahbereichserkennung/With near range detection:
Distanz/Distance <200mm → Ausgang/Output 1,4V

Teflonbeschichteter Schwinger / Teflon coated oscillator