Abmessungen (Dimensions):

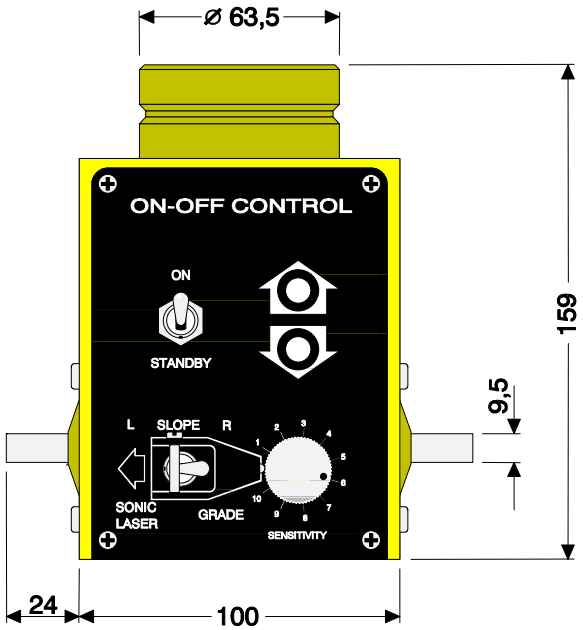

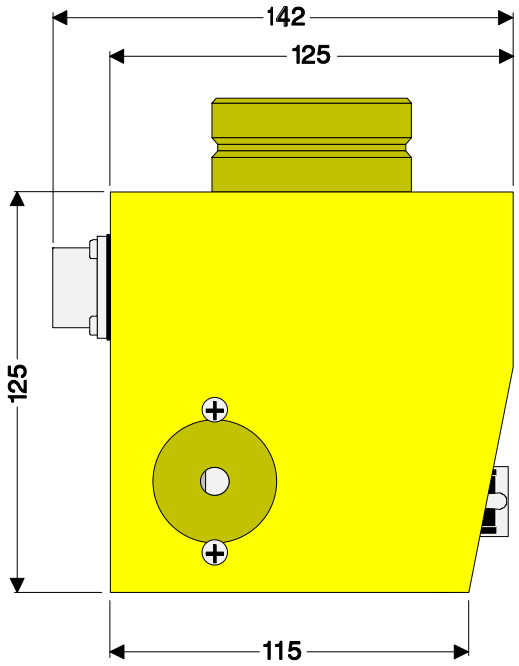

Technische Daten (Technical data):

Betriebsspannung (voltage range):
11 V ... 30 V (DC)

Stromaufnahme (current consumption):
< 60 mA ohne Ventile (without valves)

Erfassungsbereich (measuring range):
+/- 70 mm; gemessen am Tastarm (measured at sensing arm)

Erreichbare Genauigkeit (obtainable accuracy):
+/- 0,5 mm; am Tastarm (at sensing arm)

Ausgänge (outputs):
ON/OFF, PWM, NPN, $I_{max.}$ = 3 Amp.,
Freq. = 3 Hz., MinPuls = 40 ms,

Arbeitstemperaturbereich (operating temperature range):
-10 °C ... +70 °C

Lagertemperaturbereich (storage temperature range):
-25 °C ... +80 °C

Schutzart (enclosure protection):
IP 54

Gewicht (weight):
ca. 1,9 kg

Pinbelegung (Pin connection):

7pol. Gerätestecker; Schraubverbindung
(7pin connector; screwed connection)

A = + Betriebsspannung (supply voltage)
B = Ausgang “Senken” (output “lower”)
C = - Betriebsspannung (supply voltage)
D = Ausgang “Heben” (output „raise“)
E = n.c.
F = n.c.
G = n.c.

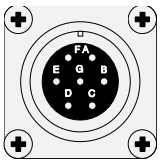

Bemerkung (Remark):

Zubehör:
Tastarm (sensing arm): 04-05-00070
Tastrohr (sensing tube): 04-05-00080
Tastski (sensing ski): 04-05-00100