Abmessungen/Dimensions:

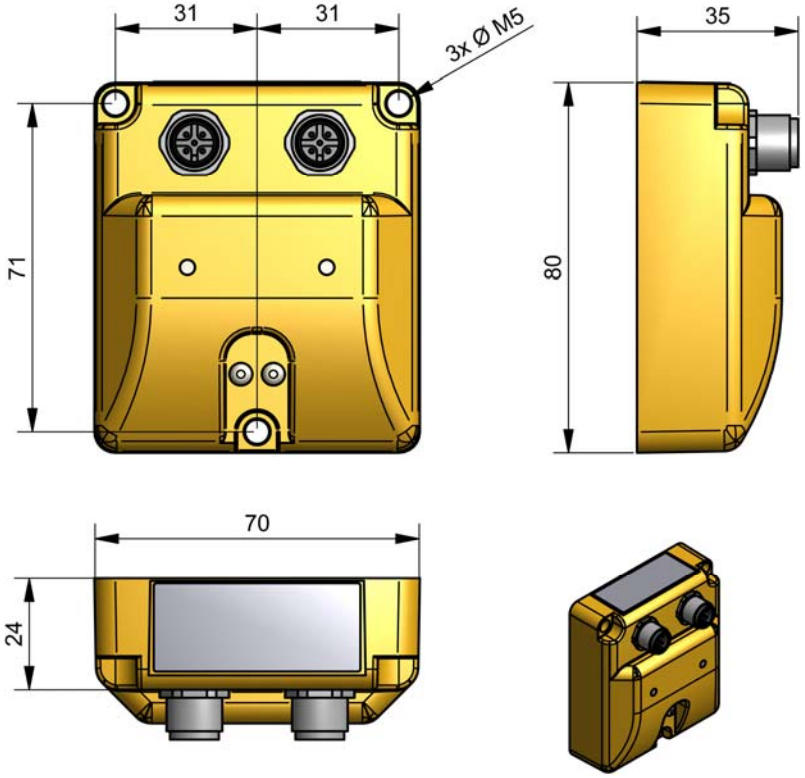

Technische Daten/Technical data:

Betriebsspannung: 10 ... 30 V DC
Voltage range

Stromaufnahme: 0,05A @ 24V
Current consumption

Messbreich: -180° … +180°
Measuring range

Auflösung: 0,02°
Resolution

Linearität*: ±0,2°
Linearity

Nullpunktgenauigkeit Querneigung <5°*: ±0,1°
Zero point accuracy cross slope <5°

Nullpunktgenauigkeit Drift typisch: ±0,01°/K
Zero point accuracy typical drift

Nullpunktgenauigkeit Drift max.: ±0,03°/K
Zero point accuracy max. drift

Grenzfrequenz: 0,9Hz
Cut off frequency

(*) Bei/At 25°C

Technische Daten/Technical data:

Schnittstellen: 2x CANopen CiA DS301
Interface

Arbeits- /Lagerempeaturbereich: -40 ... +85 °C
Operating- /Storagetemperature range

Isolationsspannung: 3kV
Insulation volatge

Gehäuse: PA6.6 Gk30
Case

Schutzart : IP 67
Ingress protection

Gewicht: 0,18kg
Weight

Bemerkung/Remark:

Separate CAN Busführung pro Kanal
Serparat CAN bus wiring of each channel

Alle COB-ID's entsprechen dem `predefined connection set` von CANopen
All COB-IDs correspond to the CANopen `predefined connection set`

Nullpunktabgleich berührungslos über Infrarot-Schnittstelle
Zero adjustment via a non-contact infrared interface

Steckerbelegung/Connector pin assignment:

5-pol. Gerätstecker; Binder M12
5 pin plug, male socket, Binder M12

1 = Schirm/Shield
2 = +Versorgungsspannung/+ Supply voltage
3 = - Versorgungsspannung/- Supply voltage
4 = CAN high
5 = CAN low

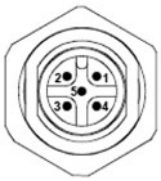

Steckerbelegung/Connector pin assignment:

5-pol. Gerätstecker; Binder M12
5 pin plug, male socket, Binder M12

1 = Schirm/Shield
2 = +Versorgungsspannung/+ Supply voltage
3 = - Versorgungsspannung/- Supply voltage
4 = CAN high
5 = CAN low

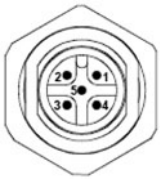

Zuordnung der Kanäle/Channel assignment

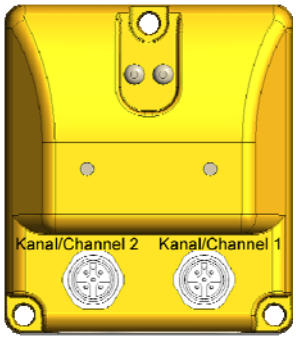

Meßwertezuordnung/Allocation of Measured values

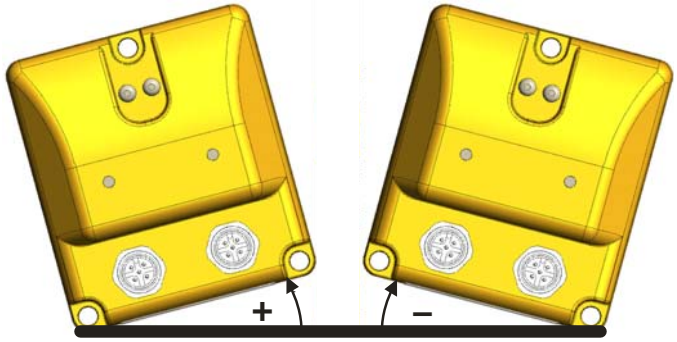

Bemerkung/Remark: